ДИЛЕРСКАЯ КОНФЕРЕНЦИЯ МЕТТЭМ®

4 апреля 2018 г.

ОБЗОР ДВЕРНЫХ ЗАМКОВ МЕТТЭМ®

Ушакова
Инна Станиславовна

ООО «МЕТТЭМ–ПРОИЗВОДСТВО»

- Более 25 лет на российском замочном рынке
- Собственный завод – ООО «МЗ МЕТТЭМ» – в г. Вятские Поляны Кировской обл.
- Собственное конструкторское бюро
- Все типы дверных замков – врезные и накладные; сувальдные, цилиндровые (корпуса) и комбинированные

СУПЕРЗАЩИТА

КЛАССИКА

НОРМА

ЭЛЕКТРОМЕХАНИКА

ЗАЩЕЛКИ

ФУРНИТУРА

СУПЕРЗАЩИТА

СУПЕРЗАЩИТА

- *Замки–флагманы МЕТТЭМ®*
- *Изделия 4–го, самого высокого класса безопасности по ГОСТ*
- *Собственные разработки МЕТТЭМ®*

10-СУВАЛЬДНЫЕ ЗАМКИ

- *Модернизация – апрель 2018 года*

Замки 300-й серии

- Оцинкованный корпус
- Ключевина под плоский ключ
- Габаритно–присоединительные размеры аналогичны популярным итальянским замкам
- Диаметр ригелей – 18 мм

МОДЕЛИ С ЛИЦЕВОЙ ПЛАНКОЙ

3В8 341.0.1 3В8 341.1.1 3В9 343.1.1

МОДЕЛИ БЕЗ ЛИЦЕВОЙ ПЛАНКИ

3В8 351.0.1 3В8 351.1.1 3В9 353.1.1

ЗВ8 611.0.1
МЕТТЭМ® ЛИДЕР

- *Совместная разработка Иванова С.М. и конструкторского бюро МЕТТЭМ®*
- *Два патента на изобретение (№2387774, №2504632)*
- *Механизм с не имеющим аналогов механизмом секретности*
- *На сегодняшний день ни разу не вскрыт в двери*
- *Дополнительная фурнитура – защитная пластина*

ЗВ7 318

Новинка 2017–2018

Цилиндровые замки (корпуса)

- Могут использоваться в качестве основного и дополнительного запирающего устройства в двери
- Подходят для использования вместе со всеми типами цилиндров
- 3В4 713.0.0 – модель сертифицирована для противопожарных дверей с пределом огнестойкости EI 60
- 3В4 733.0.0 – новинка 2017 года, с функцией антипаника

Моноблоки

- *Есть фурнитура (ручки) для моделей 3В13 173.1.1 и 3В13 174.1.1*
- *В модели 3В13 374.0.1 – отсечные пластины у сувальдного механизма (патент на полезную модель), а также защитная пластина на сувальдный механизм*

3В13 173.1.1

3В13 374.0.1

3В13 174.1.1

КЛАССИКА

КЛАССИКА

- *Самые популярные, проверенные временем модели замков МЕТТЭМ®*
- *Врезные и накладные сувальдные замки*
- *Есть мини–серия КЛАССИКА ЭКОНОМ*

ЗАМКИ 14–Й СЕРИИ

ЗАМКИ 16–Й СЕРИИ

НАКЛАДНЫЕ ЗАМКИ

КЛАССИКА ЭКОНОМ

- Сочетание цены и качества
- 3–й класс безопасности по ГОСТ
- 4 ключа в комплекте
- Одинаковые габаритно–присоединительные размеры с моделями 14–й серии
- Модернизация серии

КЛАССИКА ЭКОНОМ

3В8 160.0.0

3В8 162.0.0

3В9 164.0.0

НАКЛАДНЫЕ ЗАМКИ

- *Базовые модели – 4–й, самый высокий класс безопасности по ГОСТ*
- *ЗН4 090.0.0 – эконом–модель 2–го класса безопасности по ГОСТ*

HOPMA

НОРМА

- Замки 2–го класса безопасности по ГОСТ
- Дополнительные запирающие устройства для входных дверей
- Запирающие устройства для дверей хозяйственного, технического назначения, для подсобных помещений и калиток

800–Я СЕРИЯ

900–Я СЕРИЯ

ЗВ8 190.0.0
ЗВ8 290.0.0

ЦИЛИНДРОВЫЕ ЗАМКИ

800-Я СЕРИЯ

- Врезные сувальдные замки
- Модели с лицевой планкой и без лицевой планки
- Модели с тягами и без тяг
- Удобные габаритно–присоединительные размеры
- 3В8 882.0.0 – замок 2/3 классов безопасности по ГОСТ (8 сувальд)

900-Я СЕРИЯ

- *Сувальдные замки в габаритах цилиндровых замков 3В4 401.0.0 и 3В4 402.0.0*

3В9 901.0.0

3В9 902.0.0

3В8 190.0.0
3В8 290.0.0

- *В габаритах популярных турецких замков с крестовым ключом*

3В8 190.0.0

3В8 290.0.0

ЦИЛИНДРОВЫЕ ЗАМКИ

- *Три модельных ряда – без защелки, с двумя вариантами защелки (со скошенной и с роликовой)*
- *3В4 402.0.0 – модель сертифицирована для применения в противопожарных дверях с пределом огнестойкости EI 45*

3В1 101.0.0

3В1 102.0.0

3В4 401.0.0

3В4 402.0.0

3В5 501.0.0

3В5 502.0.0

ЗАЩЕЛКИ

- *ЗКП–2 – патент на полезную модель № **84427***
- *ЗЩ1–3 – варианты в левом и правом исполнении*
- *Изделия сделаны из стали (долгий срок службы)*

ЗКП–2

ЗЩ1–3

ФУРНИТУРА

- *НК–1 – авторское изделие МЕТТЭМ®*
- *Несколько вариантов декоративных накладок*
- *Ручки раздельные и ручки на планке*
- *Несколько моделей защитных пластин для сувальдного механизма*
- *Отдельная защитная пластина для замка МЕТТЭМ® Лидер*

РАЗДЕЛЬНЫЕ РУЧКИ

РУЧКИ НА ПЛАНКЕ

ПЛАСТИНЫ

НАКЛАДКИ

ТЯГИ

ОБЗОР ДВЕРНЫХ ЗАМКОВ МЕТТЭМ®

Ушакова
Инна Станиславовна

Модернизация серийных замков МЕТТЭМ®

Ложкин
Анатолий Георгиевич

Причины модернизации

- Многолетний опыт работы компании
- Конструкторские наработки

Модернизация 14-й и 15-й серий

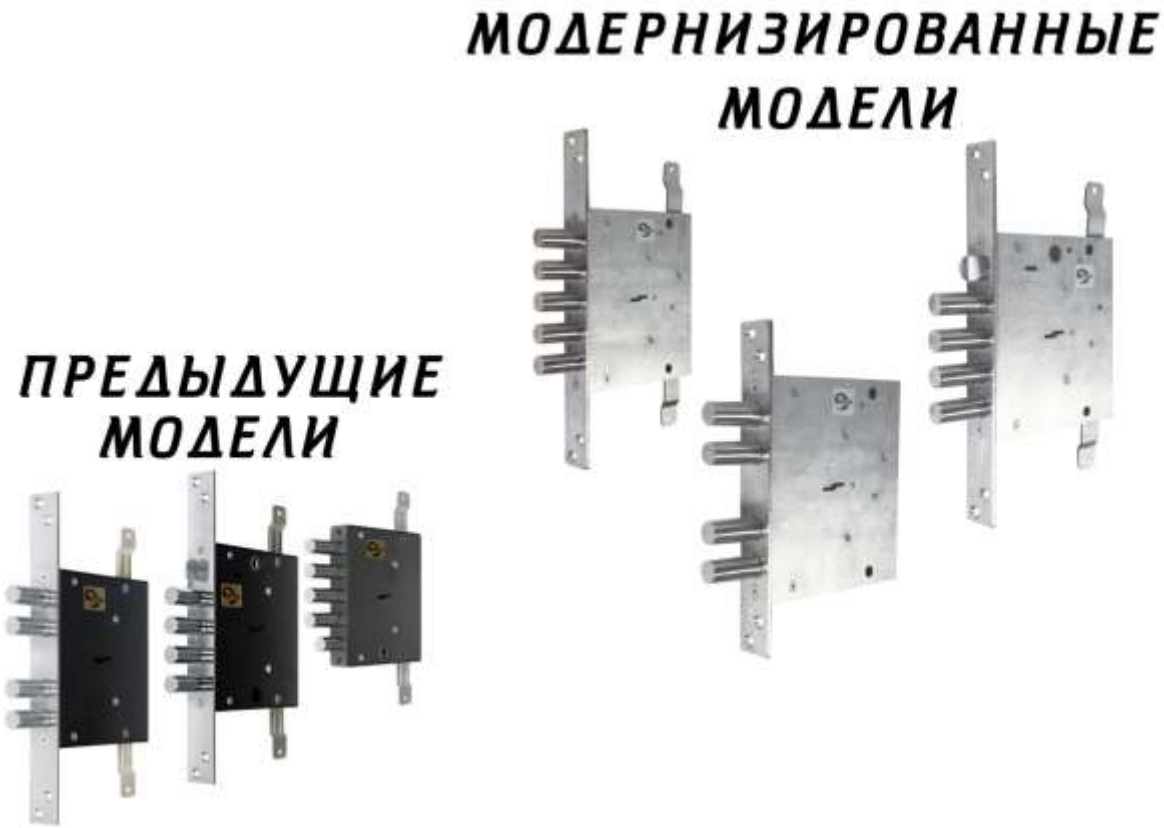

Новый ключ

КОРПУС

- *Покрытие – оцинкованная сталь*
- *Толщина корпуса – 2 мм*

Сувальда

ПРЕДЫДУЩАЯ СУВАЛЬДА

НОВАЯ СУВАЛЬДА

10-сувальдный замок с тягами

Итоги модернизации

- Соответствие самым строгим требованиям ГОСТ
- Возможность конструктивно делать то, что раньше не делали
- Модернизированные замки подготовлены к продаже (апрель 2018)

Модернизация серийных замков МЕТТЭМ®

Ложкин
Анатолий Георгиевич

Новинки МЕТТЭМ®

Щербаков
Олег Владимирович

ЗВ7 318

- *Патент на полезную модель №176247*
- *Блокирование защелки*
- *Отключение защелки от механизма замка*
- *Отключение ручки от механизма замка*
- *Открывание замка от ключа*
- *Инновационный корпус*
- *Компактные габаритно–присоединительные размеры*
- *12 вариантов комплектации замка*

ЗВ11 144.1.1

- *Сувальдный замок*
- *Открывание защелки от штатного ключа*
- *Схема замка – альтернатива уже существующей на рынке*

Модуль-S 2/3

- Патент на изобретение (RU 2 648 626 C1)
- 2 комплекта сувальд
- 3 стойки хвостовика
- Новый корпус (патент)

Новинки МЕТТЭМ®

Щербаков
Олег Владимирович

Замки–невидимки электромеханические

Крутова
Татьяна Валентиновна

Варианты комплектов

01.01 (без GSM)

01.02 (с GSM)

Механическая часть

ЗВ ЭМ

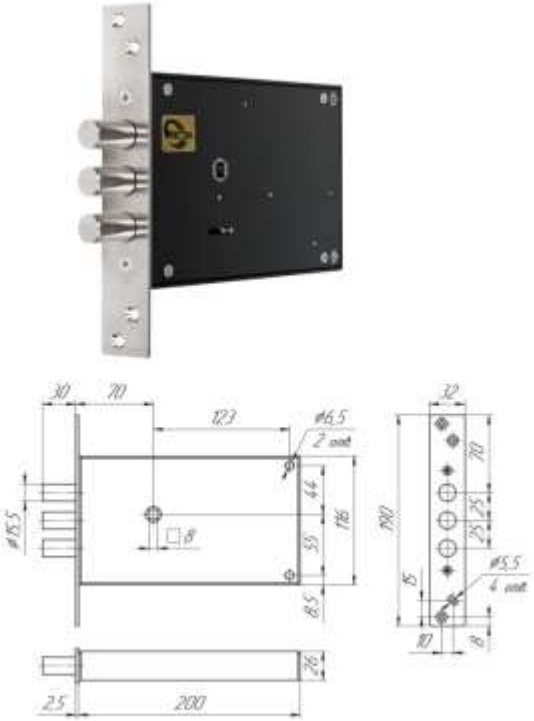

ЗН ЭМ

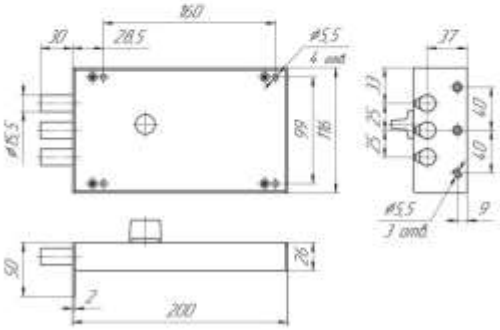

Электронная часть

БЛОК УПРАВЛЕНИЯ
БЕЗ GSM

БЛОК УПРАВЛЕНИЯ
С GSM

Блок управления 01.01

- *Закрытие/открытие замка с управлением от ключей–радиобрелоков*
- *Возможность подключения 2 замков к одному блоку управления*
- *Возможность подключения до 30 радиобрелоков*

Блок управления 01.02

- Гибкая настройка функционала блока управления с помощью ПК
- Удаленный контроль за состоянием двери
- Контроль за аккумулятором
- Несколько каналов управления – брелок, СМС–звонок
- Возможность подключения различных датчиков (пожарных, охранных, датчиков протечки и т.п.)
- Возможность управления внешними устройствами через встроенное реле (включение сирены, освещения и др.)
- Контроль за различными событиями (открытие/закрытие, постановка/снятие с охраны и др.)
- Возможность контроля за использованием отдельных радиобрелоков
- Количество подключаемых телефонов – до 30 штук
- Возможность управления запрограммированными брелоками (добавление, удаление, временная блокировка), в т.ч. с телефона

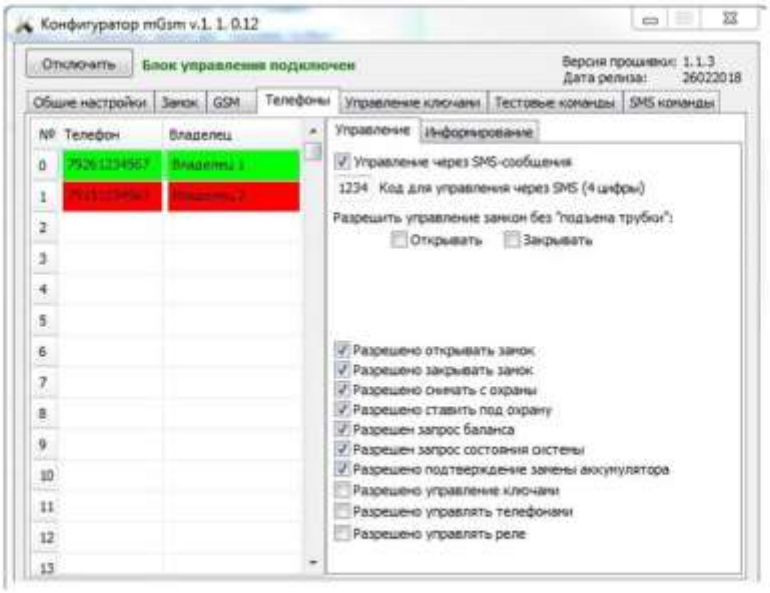

Преемственность комплектаций

01.01

+

КОМПЛЕКТ
МНОГОФУНКЦИОНАЛЬНАЯ
ПЛАТА

=

01.02

Комплектация

- **01.01 (без GSM)** – замок, блок управления 01, аккумулятор, адаптер, брелоки 3 шт., гибкий кабель–переход, комплект установочный

- **01.02 (с GSM)** – замок, блок управления 02 с многофункциональной платой расширения, аккумулятор, адаптер, брелоки 3 шт., гибкий кабель–переход, комплект установочный, кабель USB, антенна, датчик положения двери

ИНДИВИДУАЛЬНАЯ УПАКОВКА

Замки–невидимки электромеханические

Крутова
Татьяна Валентиновна